NECLASIFICAT

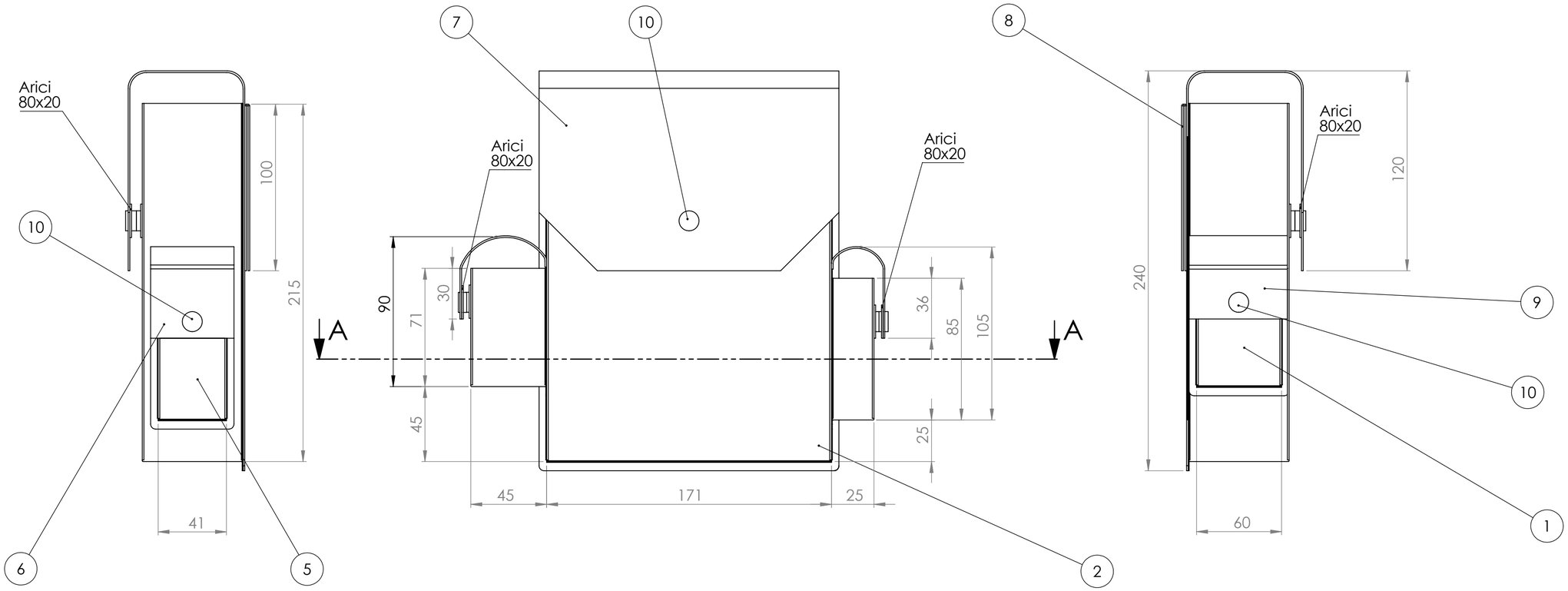

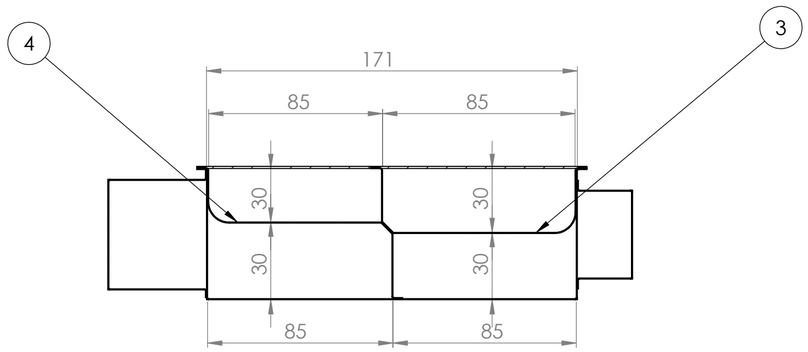

Sectiune A - A

Nota :

1. Se tigheleste cu ata kaki 40/3x3 Articol 1111 STAS 1369-90. Rezistenta la rupere min 6000gf. Se admite si ata de cusut SINTROM
2. Componentele de executie sunt reprezentate desfasurat. Pentru panza se admite si tesatura speciala tip II bbc kaki , cu destinatie speciala
3. Pasul cusaturii 2-4 mm, tighelul trebuie uniform si strans manual iar capetele trebuie sa fie fixate bine prin 2-3 cusaturi in sens invers
4. Ariciul de dubla-siguranta se va monta prin coasere la 1-2 mm de bordura margine, de lungime egala cu latimea componentului
5. Pozitiile 1, 5, 7 se vor dubla cu foaie cort kaki pe fata dinspre care va fi deschisa
6. Capsele de inchidere se vor pozitiona simetric fata de marginile ariciului
7. Cotele din sectiunea A-A sunt informative, iar cele 4 compartimente vor avea sectiuni egale. Buzunarele gentii trebuie sa asigure intrarea machetelor pentru incarcatoare, bidonas si penar cu accesorii. Dupa introducerea machetelor geanta trebuie sa se inchida normal atat in stare uscata cat si umeda
8. Executantul se va orienta constructiv dupa etalon. Dupa care se vor prezenta pentru receptie primele bucati
9. Cusaturile vor fi drepte, paralele cu marginea materialului, fara intreruperi. Se va respecta estetica si simetria
   Distanta cusaturii fata de marginea materialului min 2 mmm
   Colturile predispuse a se descoase din cauza solicitarilor se vor intari cu cusaturi diagonale

Poz.	Denumire	Nr. desen/STAS	Buc.	Material	Obs.
10	Capsa prindere		3		Comert
9	Prinzatoare buzunar 1 si captuseala		1	100% Bumbac 410g/mp si 100% bumbac 150 g/mp	SR EN 12127-2003
8	Chinga spate		1	Chinga 25x1 Polipropilena kaki	
7	Spate cu captuseana si burete pe fund		1	100% Bumbac 410g/mp; 100% bumbac 150 g/mp; burete/vata textila	SR EN 12127-2003
6	Prinzatoare buzunar 2 si captuseala		1	100% Bumbac 410g/mp si 100% bumbac 150 g/mp	SR EN 12127-2003
5	Buzunar 2		1	100% Bumbac 410 g/mp	SR EN 12127-2003
4	Perete despartitor 2		1	100% bumbac 150 g/mp	SR EN 12127-2003
3	Perete despartitor 1		1	100% bumbac 150 g/mp	SR EN 12127-2003
2	Fata mare		1	100% Bumbac 410 g/mp	SR EN 12127-2003
1	Buzunar 1		1	100% Bumbac 410 g/mp	SR EN 12127-2003

Proiectat	Teh.Popa M.	Masa neta:
Desenat	Teh.Popa M.	
Verificat	Ing.Pop L.	
Contr.STAS	Ing.Cernea E.	
Aprobat	Ing.Pop L.	

F.A.CUGIR

Scara: 1 : 2

Data: 04.12.2015

Geanta KA4